Flygt 2610 & 2620

Robusta pumpar som presterar i riktigt tuff miljö

Den nya Flygt 2600-serien består av robusta länspumpar med en kompromisslös konstruktion som ger högre slitstyrka, med färre komponenter. Det gör pumparna enklare och snabbare att serva – samtidigt som det finns mindre som kan gå sönder.

Flygt KS 2610 och KS 2620 är de minsta och mest lätthanterliga modellerna i serien. Behöver du pumpa smutsigt vatten med riktigt stora fasta föremål – ända upp till 50 mm – finns dessutom slampumpen Flygt DS 2620.

Flygt 2600-serien passar utmärkt för användning i gruvor och stenbrott, vid bygg- och anläggnings-arbeten samt inom industrin – där stora mängder vatten behöver länsas snabbt och effektivt även under tuffa förhållanden.



Pumpkurvor: KS 2610

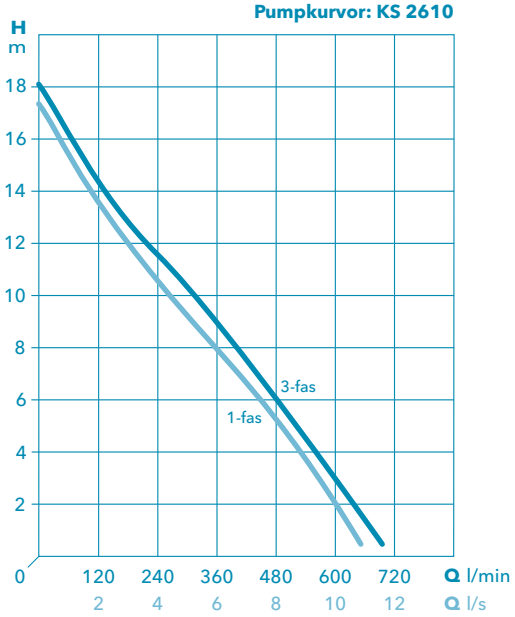

Pumpkurvor: KS 2620 / DS 2620

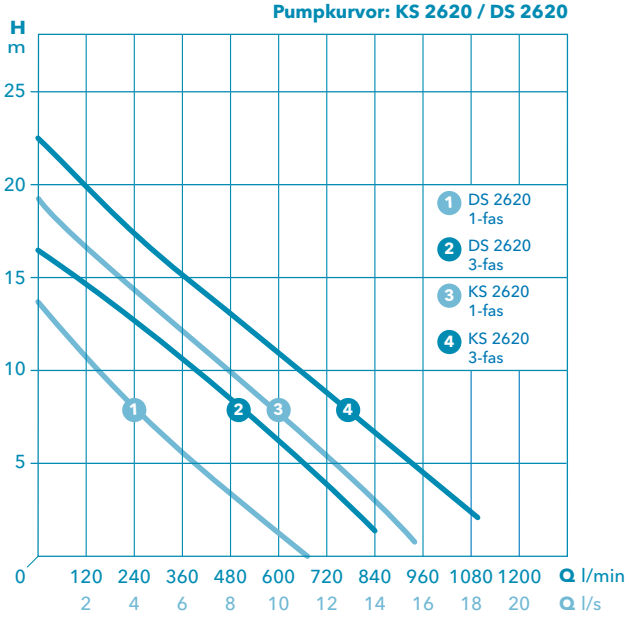

Flygt 2610 & 2620

Flygt 2600-serien klarar riktigt tuffa utmaningar, där stora mängder vatten måste forslas bort snabbt, under svåra förhållanden.





Konstruktion

- Lock och kylkåpa i aluminiumlegering.
- Statorhus, sil och axel i rostfritt stål.
- Pumphjul i Hard- Iron™ med hög kromhalt.
- Slitdelar och O-ringar i nitrilgummi
- Dubbla mekaniska axeltätningar.
- Termokontakter, öppningstemperatur 125°C.

Installation

- Vätsketemperatur max +40°C.
- Bara att ställa ner eller hänga i ett rep och ansluta med slang.

Måttskiss: KS 2610 / KS 2620

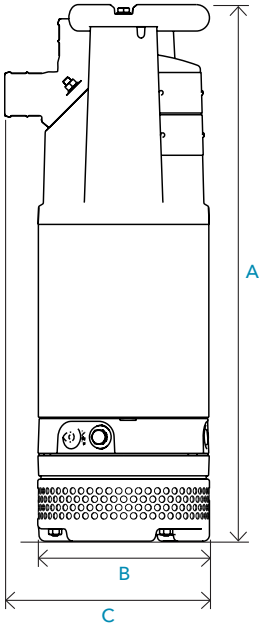

Måttskiss: DS 2620

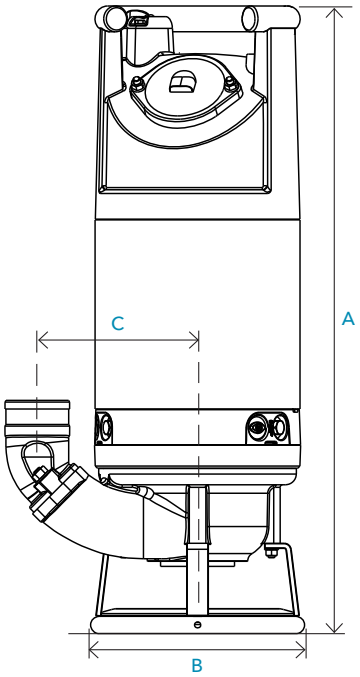

Pumptyp	RSK	Effekt kW	Märkström 1-fas, 230 V	Märkström 3-fas, 400 V	Varvtal	Max flöde l/min	Pumputlopp slanganslutning, ø	Silhål mm, ø	Fritt genomlopp	Max nedsänkningsdjup	Vikt	Mått i mm (se skiss) A	B	C
KS 2610	589 01 64	1,3	7,2 A	–	2860 r/min	660	2" (50 mm)	7,5	–	20 m	24 kg	610	195	232
	589 01 66	1,2	–	2,7 A	2740 r/min									
KS 2620	589 01 65	1,5	8,4 A	–	2830 r/min	960	3" (80 mm)	9	–	20 m	30 kg	620	240	275
	589 01 67	2,2	–	4,7 A	2800 r/min	1080								
DS 2620	589 01 76	1,5	8,4 A	–	2830 r/min	660	3" (80 mm)	–	50 mm	20 m	34 kg	730	249	187
	589 01 77	2,2	–	4,7 A	2800 r/min	840								

Samtliga pumpar i Flygt 2600-serien levereras med 20 m kabel SUBCAB®

xylem
Let's Solve Water

xylem.com/se

Ring Xylem Kundsupport 010 – 603 50 00
för frågor om försäljning och service,
mån – fre kl 07.30 – 16.30
sverige@xyleminc.com

Xylem Sverige marknadsför och säljer produkter för pumpning, rening och cirkulation av vatten – med säljkontor och serviceverkstäder i Stockholm, Uppsala, Norrköping, Örebro, Göteborg, Mariestad, Karlstad, Malmö, Emmaboda, Sundsvall, Luleå, Umeå och Gällivare.