



JABSCO ZAHNRADPUMPEN

Junior Gear Puppy
Gear Puppy



Produktmerkmale

- Selbstansaugende, kleine Elektropumpen mit Bronzezahnrädern, Gehäuse aus vernickeltem Messing, Welle aus rostfreiem Stahl.
- Besonders geeignet zum Umfüllen von Diesel, Ölen und Frostschutzmittel.
- Ein Filter ist im Lieferumfang enthalten.
- Selbstansaugend bis zu 1 m.
- Gewicht 2,2 kg.

Fördermenge

Förder-höhe in m	Junior Gear Puppy	Gear Puppy
	Fördermenge l/min	
0	14,5	26
5	13,5	24,5
10	12	22,5
15	11	20
20	9	17

Abmessungen
Junior Gear Puppy

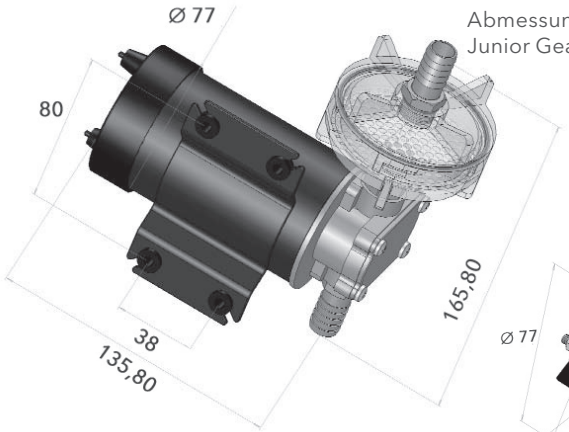

Abmessungen
Gear Puppy

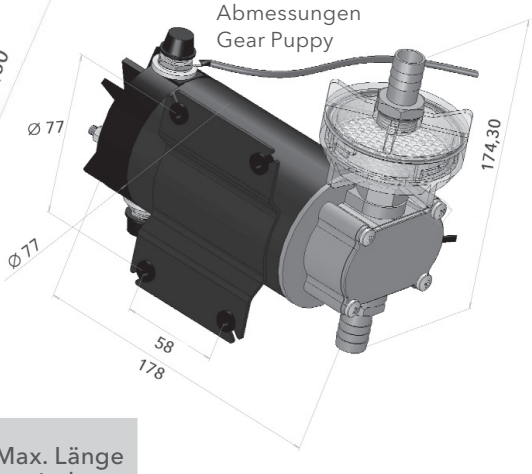

Elektrische Daten

Bezeichnung	Art.-Nr.	Spannung	Strom-aufnahme max.	Empfohlene Sicherung	Kabel-quer-schnitt	Max. Länge zwischen den Polen
Gear Puppy	23230-2012	12 V	12 A	15 A	1,5 mm²	4,5 m
Gear Puppy	23230-2024	24 V	5 A	7,5 A	1,0 mm²	4,5 m
Gear Puppy	23220-2012	12 V	7 A	10 A	1,5 mm²	8 m
Gear Puppy	23220-2024	24 V	3 A	5 A	1,0 mm²	8 m

JABSCO
a xylem brand

Baureihe Gear Puppy, Junior Gear Puppy

JABSCO ZAHNRADPUMPEN

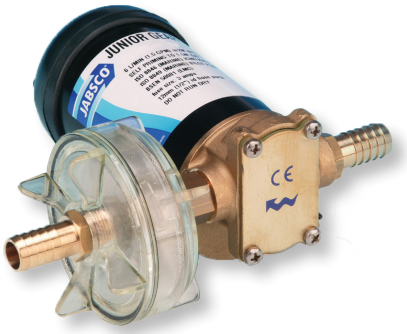

Abb.: Junior Gear Puppy

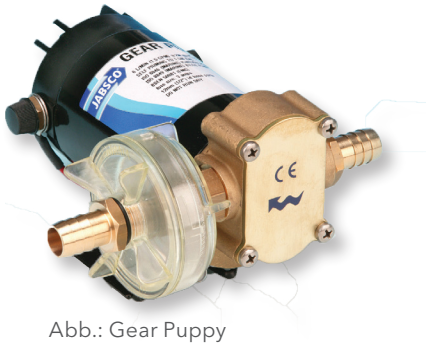

Abb.: Gear Puppy

Sicherheits- und Montageanweisungen

Montage: Jabsco Zahnradpumpen sind trocken-selbstansaugend und können über oder unter dem Flüssigkeitsspiegel bzw. über oder unterhalb vom Tank angeordent werden. Bei vertikaler Pumpenmontage muss sichergestellt werden, dass der Motor oberhalb ist. Dadurch wird verhindert, dass im Falle eines Lecks Wasser in den Motor eindringt und eine mögliche elektrische Gefahr verursacht.

Installation

Jabsco Zahnradpumpen müssen auf geraden Flächen, welche gut belüftet sind ,montiert werden. Sofern die Pumpe in vertikaler Position installiert ist, muß der Motor oberhalb der Pumpe sitzen. Für die Montage sind die Gummifüsse zu nutzen. Für optimale Leistung wird anstelle einer starren Rohrleitung an der Pumpe ein flexibler spiralverstärkter chemisch beständiger Schlauch mit ½" (12,5mm) Mindestdurchmesser empfohlen. Der Schlauch darf nicht geknickt werden. Der beigefügte Filter muß installiert werden um Verschmutzungen im Pumpenkopf zu vermeiden.

Elektrische Angaben

Die rote (+) und schwarze (-) Stromleitung mit der entsprechenden roten bzw. schwarzen Leitung am Motor oder Schalter verbinden. Es muß eine Sicherung mit vorgeschriebener Größe verwendet werden.

Betrieb

Vorsicht: Die Pumpe ist nicht mit einem Umgehungs- oder Druckschalter ausgestattet. Lässt man die Pumpe gegen ein geschlossenes Ventil laufen, verursacht der von der Pumpe entwickelte Überdruck Schäden am System oder an der Pumpe.

Warnhinweise

DIE PRODUKTGARANTIE IST NICHTIG, WENN DIE MONTAGEANWEISUNGEN NICHT BEFOLGT WERDEN

Explosionsgefahr

Die Motorpumpe nicht zum Pumpen von Benzin oder anderen entzündbaren Flüssigkeiten verwenden. Es kann sonst zu einer Explosion kommen, die zu Verletzungen oder zum Tode von Personen führen oder Sachschäden verursachen kann.

Produktentsorgung

Die Handhabung und die Entsorgung von jeglichem Abfall muss entsprechend den lokalen gesetzlichen Vorschriften erfolgen. Nur für die EU: Fachgerechte Entsorgung dieses Produktes - WEEE-Richtlinie über elektrische und elektronische Altgeräte. Diese Kennzeichnung auf dem Produkt, dem Zubehör oder den Schriftstücken bedeutet, dass dieses Produkt am Ende seiner Verwendungsdauer nicht zusammen mit sonstigem Abfall entsorgt werden darf. Um schädliche Auswirkungen auf Umwelt und Gesundheit durch unsachgemäße Entsorgung zu verhindern, entsorgen Sie diese Gegenstände bitte getrennt von anderen Abfällen und fördern Sie verantwortungsbewusst die nachhaltige Wiederverwendung von Rohstoffen, indem Sie diese einem Recycling zuführen. Abfälle aus elektrischen und elektronischen Geräten können an den Händler zurückgegeben werden.

xylem
Let's Solve Water

www.xylemwatersolutions.com/de

Xylem Water Solutions Deutschland GmbH
Oststraße 28
22844 Norderstedt
Tel.: 040 535373-0
E-Mail: vertriebjabsco.de@xyleminc.com

Stand 06/2016 - Änderungen, auch ohne vorherige Ankündigung, sind Xylem jederzeit vorbehalten. Jabsco ist eingetragenes Markenzeichen von Xylem Inc. oder einer ihrer Niederlassungen.
© 2016 Xylem Inc., Fotos: Xylem, Pixelio, Tim Reckmann