





Kreiselpumpen

JP-SERIE & JPS-SERIE

JABSCO

a xylem brand

INHALT

01	Kreiselpumpen, JP-Serie	Seite 03
02	Kreiselpumpen, JPS-Serie	Seite 04
03	Kreiselpumpen, Explosionszeichnungen	Seite 05
	Kreiselpumpen, Gleitringdichtungen	Seite 05
	Kreiselpumpen, Drainage	Seite 05
04	Kreiselpumpen, Kennfelder JP	Seite 06
05	Kreiselpumpen, Kennfelder JPS	Seite 07

EDELSTAHLKREISELPUMPEN

"JP" Kreiselpumpen...

normalsaugend, für Leistungen bis zu 220 m³/h und 90 m WS





Kreiselpumpen der JP-Reihe eignen sich besonders zur hygienisch einwandfreien Förderung biologisch anspruchsvoller Medien bis zu einer Viskosität von 500 mPa s.

Kreiselpumpen JP-Serie

- Förderströme bis 220 m³/h
- Förderhöhen bis 90 m WS
- Optimierte Strömungssimulation
- Offenes Laufrad mit optimalen hydraulischen Eigenschaften und hoher Stabilität
- Sehr geringe Geräuschentwicklung
- EHEDG zertifiziert
- Spiralgehäuse aus Walzstahl
  - Geringes Gewicht
  - Hervorragende Oberflächengüte
  - Höchste CIP / SIP-Eigenschaften

Gleitringdichtungen, JP -Reihe

- Einfachwirkende Gleitringdichtung
- Gespülte Gleitringdichtung
- Doppelt wirkende Gleitringdichtung
- Einfache Wartung:

  Alle Pumpen können ohne Demontage der Rohrleitung gewartet werden
- Außerhalb des Produktraumes angeordnete Feder gewährleistet beste CIP / SIP-Eigenschaften
- Ständige aktive Umspülung der Gleitringdichtung
- Verschiedene Werkstoffpaarungen lieferbar:

  - Kohle / Siliziumkarbid
  - Siliziumkarbid / Siliziumkarbid
- Verschiedene Elastomere mit FDA Zulassung:

  - EPDM
  - FPM

Systemvorteile

Alle produktberührten Teile werden aus hochwertigem Edelstahl hergestellt. Spiralgehäuse für hohen Wirkungsgrad sorgen für geringe Turbulenzen und somit für eine schonende Produktförderung. Genormte Komponenten, wie Gleitringdichtungen und Dichtringe sind weltweit verfügbar. Eine Verwendung von IEC-Normmotoren macht eine problemlose Lieferung von explosionsgeschützten Motoren oder Sonderspannungen möglich.

Einsatzgebiete

- Lebensmittel
- Molkereiprodukte
- Getränke
- Pharmazie
- Kosmetik
- Biotechnologie
- Papier und Chemikalien
- Farben und Lacke
- Abwässer aus der Textilindustrie

"JPS" Kreiselpumpen...

selbstansaugend, für Leistungen bis zu 68 m³/h und 64 m WS

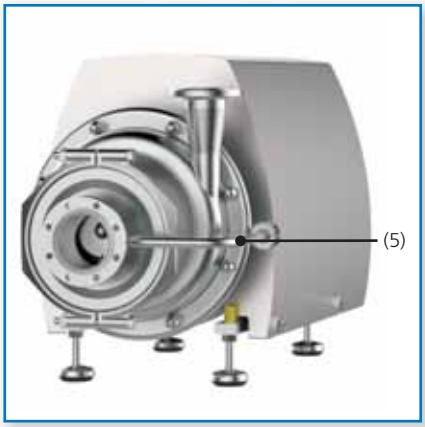

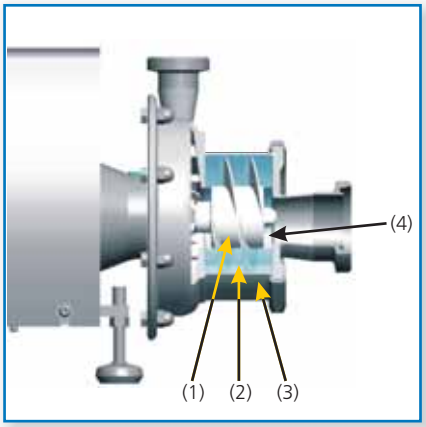

Durch die Kombination der bestehenden JP-Serie mit einer vorgeschalteten Schneckenrotorstufe ist eine neue Generation hygienischer, selbstansaugender Kreiselpumpen entstanden.

Die neue Jabsco Baureihe JPS fördert Produkte mit hohem Gasanteil bei niedrigem Schallpegel, höchster Effizienz und exzellenten Reinigungseigenschaften. Auch das Evakuieren von saugseitigen Rohrleitungen ist mit der JPS-Serie möglich - und somit ist nur noch eine Pumpe für CIP-Rücklauf und Produktförderung erforderlich.

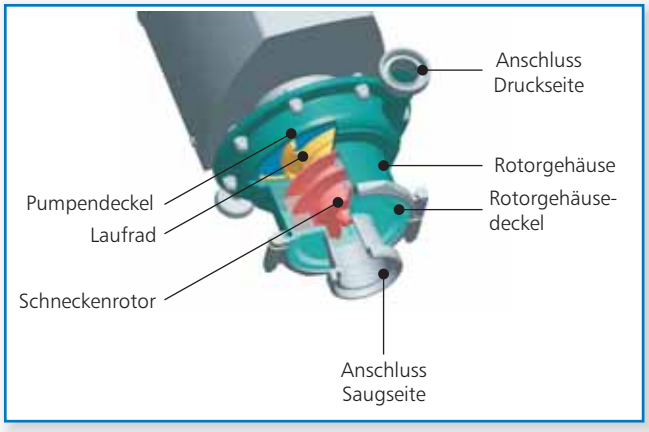

Die neue JPS-Serie wird für CIP-Rücklaufanwendungen, für die Tankentleerung, sowie für die Förderung von gashaltigen Produkten eingesetzt.

Aufbau:

Die selbstansaugende Jabsco JPS-Serie basiert auf der normalsaugenden Kreiselpumpe der JP-Serie. Auf der Saugseite der JP-Serie wurde eine sogenannte Schneckenrotorstufe vorgeschaltet. Der Rotor wird einfach auf die Pumpenwelle geschraubt, wo sonst die Laufradmutter montiert ist. Das Rotorgehäuse ist exzentrisch mit dem Pumpendeckel verschweißt und endet im horizontalen Sauganschluss der Pumpe.

Arbeitsweise:

Wenn keine Gaseinschlüsse in dem zu fördernden Medium vorhanden sind, arbeitet die JPS-Serie nahezu wie eine herkömmliche Kreiselpumpe. Werden Produkte mit Gaseinschlüssen gefördert, so bildet sich in der Schneckenrotorstufe, aufgrund der Zentrifugalkraft, ein Flüssigkeitsring (2) aus und die Gase sammeln sich in der Mitte. Der Flüssigkeitsring dichtet die Rotorschaufeln (1) außen zum Rotorgehäuse (3) und auch an der oberen Seite der Rotornabe ab. So wird verhindert, dass eingeschlossene Gase wieder zurückströmen. Bedingt durch die exzentrische Anordnung des Rotorgehäuses sammeln sich die Gase unterhalb der Rotornabe (4) und werden mit den Rotorschaufeln durch die Pumpe gefördert. Ein außen an der Pumpe angebrachtes Rückführrohr (5) sorgt für eine ständige Rückführung von Flüssigkeit in das Rotorgehäuse, um die Saugfähigkeit auch bei längerer 100%-iger Gasförderung zu gewährleisten. Auch ein Selbstansaugen (evakuieren der Saugleitung) aus einem negativen Niveau ist mit dieser Pumpe möglich.

Weitere technische Daten:

Entsprechend der JP-Serie.

EDELSTAHLKREISELPUMPEN

Explosionszeichnung: JP - Serie

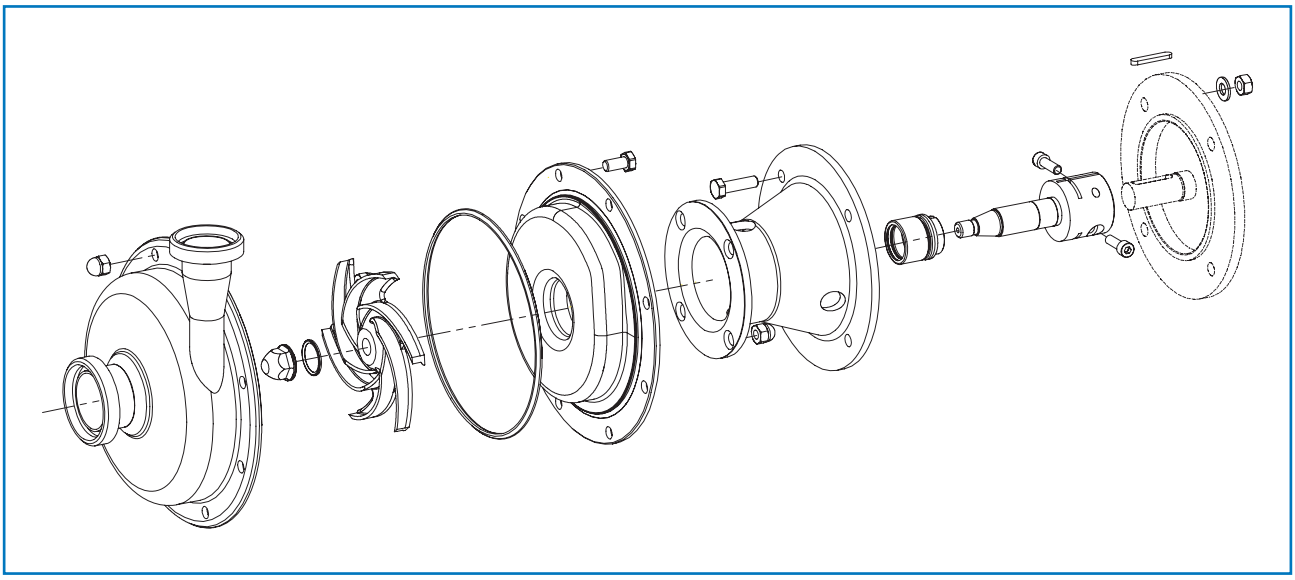

Explosionszeichnung: JPS - Serie

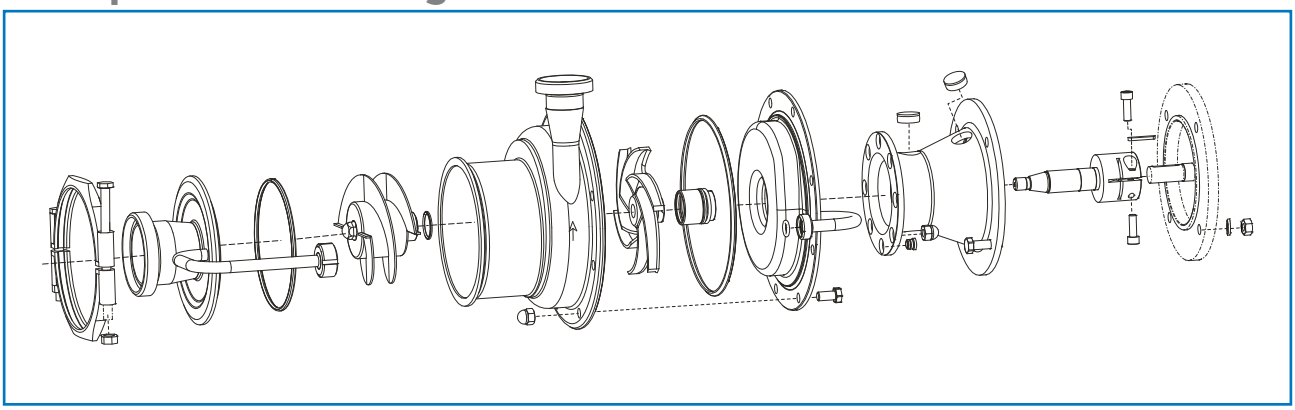

Schnittzeichnungen: Gleitringdichtungen

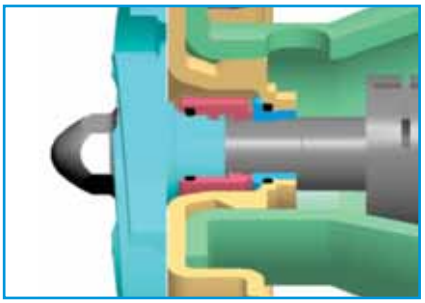

GLRD, einfachwirkend (Standard)

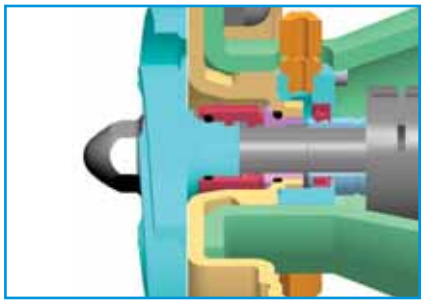

GLRD, einfach wirkend, gespült (Quench)

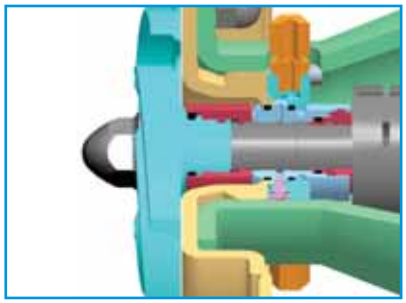

GLRD, doppeltwirkend

Option: Drainage



(Abb. links)
Drainageventil Typ VTP, zur totraumfreien, vollständigen Entleerung des Pumpengehäuses. Sichere Schließfunktion, auch bei evtl. Druckschlägen in der Anlage.

(Abb. rechts)
Drainagestutzen Clamp ½" (DN 15). Variable Anbindung zur individuellen Drainage.



Kennfelder Typ JP, n = 2.900 / 3.500 min^{-1}, 50 & 60 Hz

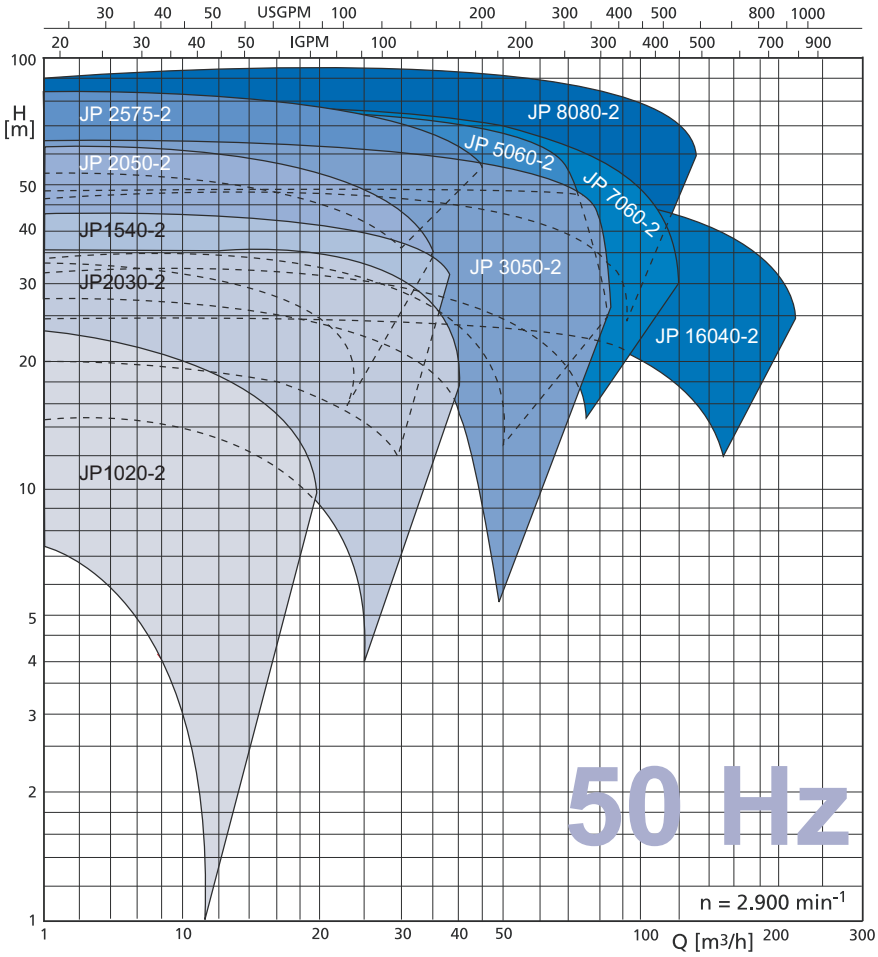

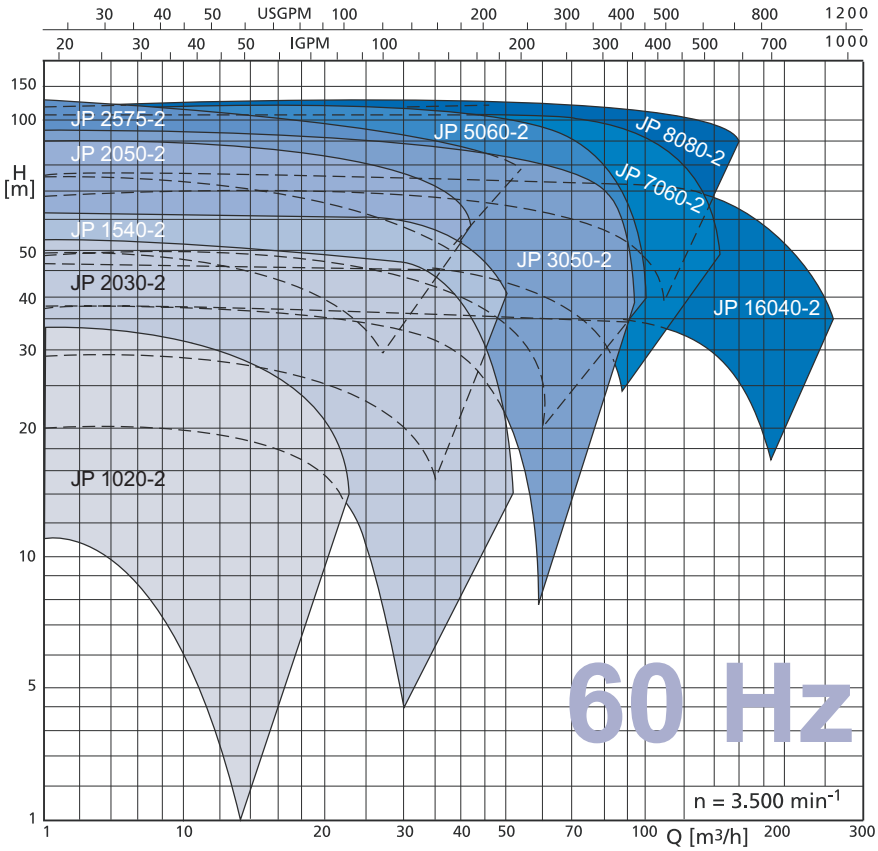

Kennfelder Typ JPS, n = 2.900 / 3.500 min^{-1}, 50 & 60 Hz

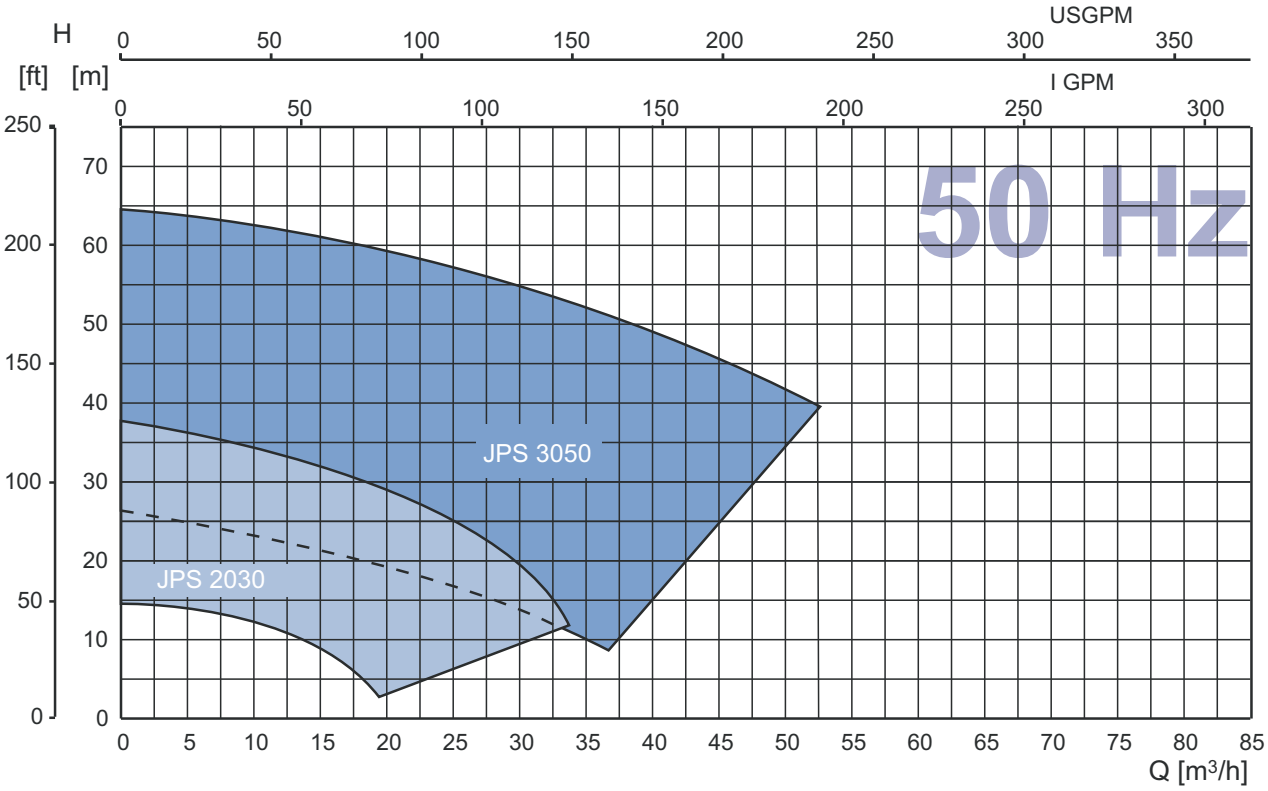

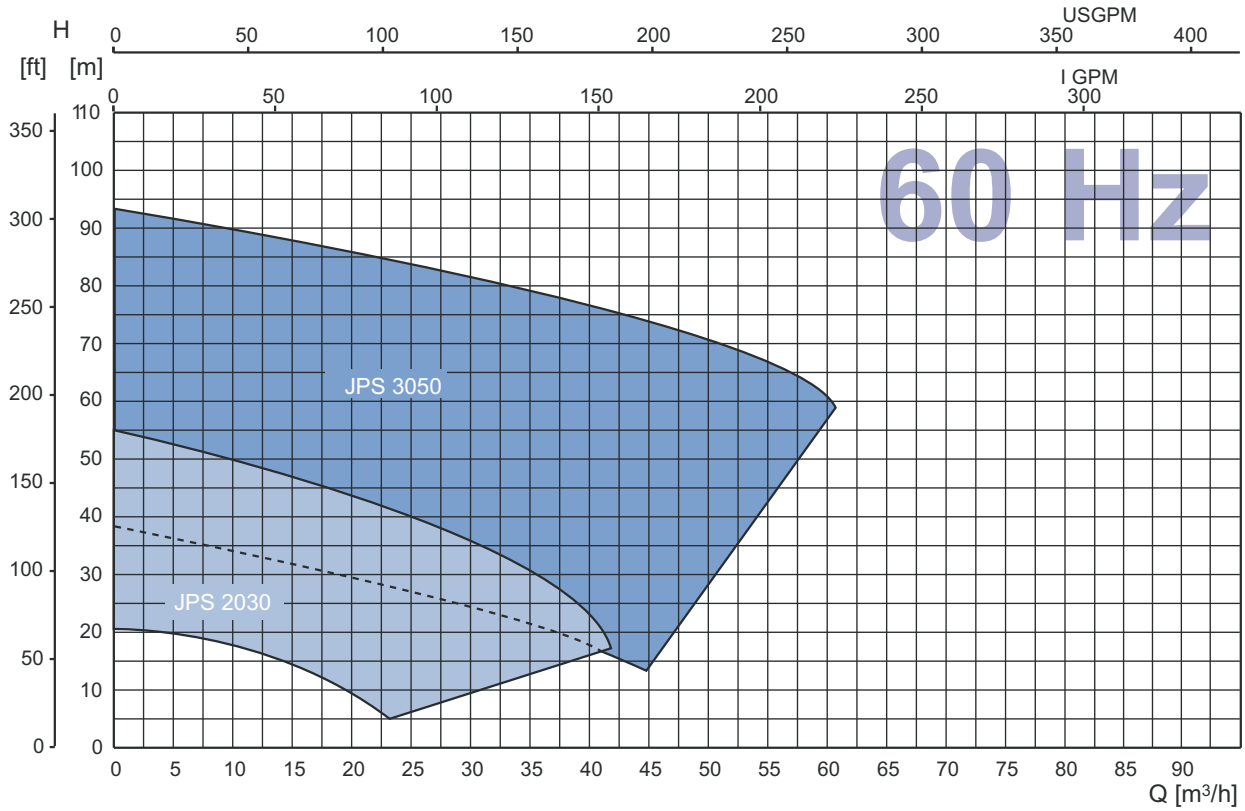

Xylem |'zīləm|

1) Das Gewebe in Pflanzen, das Wasser von der Wurzel nach oben befördert;
2) ein führendes globales Wassertechnikunternehmen.

Wir sind rund 12.900 Menschen in einem Unternehmen, die ein gemeinsames Ziel eint: innovative Lösungen zu schaffen, um den Wasserbedarf unserer Welt zu decken. Im Mittelpunkt unserer Arbeit steht die Entwicklung neuer Technologien, die die Art und Weise der Wassernutzung und Wiederverwendung in der Zukunft verbessern. Wir bewegen, behandeln, analysieren Wasser und führen es in die Umwelt zurück, und wir helfen Menschen, Wasser effizient in ihren Haushalten, Gebäuden, Fabriken und landwirtschaftlichen Betrieben zu nutzen. In mehr als 150 Ländern verfügen wir über feste, langjährige Beziehungen zu Kunden, bei denen wir für unsere leistungsstarke Mischung aus führenden Produktmarken und Anwendungskompetenz, unterstützt durch eine Tradition der Innovation, bekannt sind. Produktmarken wie **Jabsco** oder **Flojet** werden in der Prozessindustrie eingesetzt, wenn es sich um Lebensmittel, Getränke, Pharmazie, Biotechnologie und eine Vielzahl weiterer industrieller Anwendungen handelt.

Weitere Informationen darüber, wie Xylem Ihnen helfen kann, finden Sie auf www.xyleminc.com.

JABSCO FLOJET

xylem
Let's Solve Water

Xylem Water Solutions Deutschland GmbH
Oststraße 28
D-22844 Norderstedt

Tel.: +49 (0) 40 535 373-0
Fax: +49 (0) 40 535 373-11
Email: vertriebjabsco.de@xyleminc.com
www.jabsco.de
www.xylemflowcontrol.com
www.xylemwatersolutions.com/de

Jabsco und Flojet sind eingetragene Markenzeichen von Xylem Inc. oder einer ihrer Niederlassungen.
© 2014 Xylem, Inc.

Industrie II (Kreiselpumpen), 01-2014