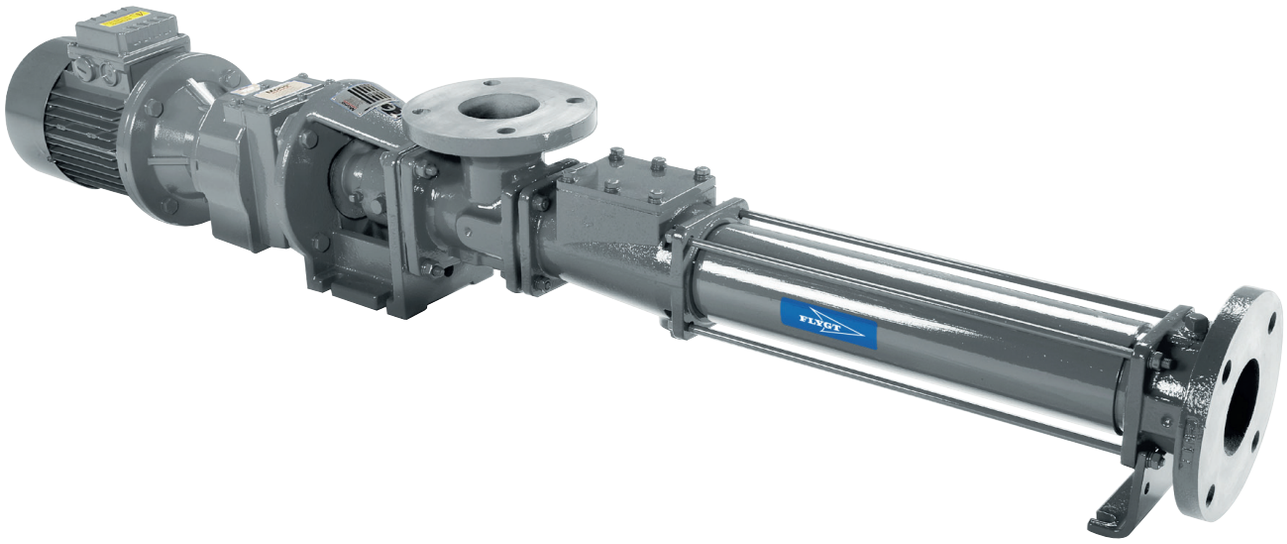

Flygt Gama Compact C

FLYGT
a xylem brand

"Una bomba de cavidad progresiva de precio competitivo, construcción compacta y características de máximo rendimiento."

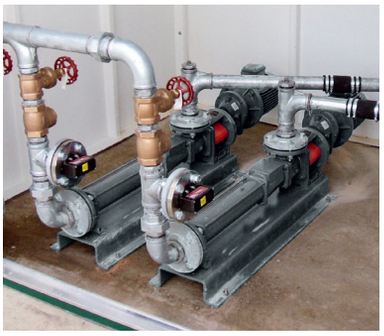

Bombeo de aguas residuales

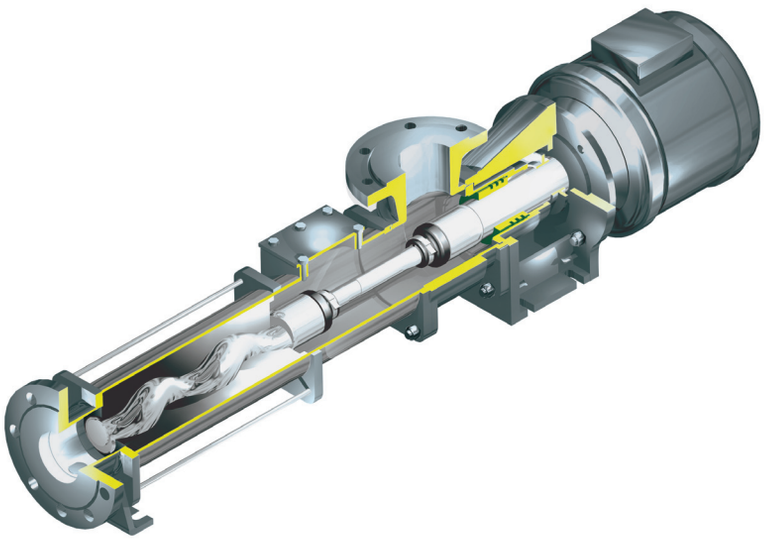

Características y benefi cios

Capacidad	hasta 225m³/h
Presión	hasta 24 bar
Temperatura	-10°C hasta 100°C

Entre las aplicaciones típicas se incluyen:

- Efluentes domésticos e industriales
- Lechada de cal hidratada
- Lodo
- Emulsión de látex sensible al corte
- Cuajadas de leche, salsas, zumos de fruta
- Químicos y detergentes industriales
- Lechadas de almidón
- Arcillas de revestimiento, yeso y silicato
- Pastas de papel en suspensión
- Fangos agrícolas

Materiales de construcción
Disponible en hierro fundido o acero inoxidable, con una selección de materiales de rotor y estator adaptados a aplicaciones individuales, e.g., rotor cromado endurecido o estator de goma elástica.

Bancada
Las bombas se envían montadas en una bancada para facilitar su instalación.

Tapa de inspección
Disponible para aplicaciones donde el contenido de sólidos plantea problemas.

Velocidades de marcha lenta
Desgaste reducido para una vida útil de bomba más prolongada que alarga los periodos de tiempo entre mantenimientos rutinarios. Piense en los ahorros que podría hacer en aplicaciones con productos abrasivos.

Arrastre de gas controlado
No hay aire o gas bloqueado en la bomba. El cierre positivo formado por el ajuste con apriete entre el rotor y el estator permite a la bomba autocebarse y también facilita el manejo de líquidos en tres faces i.e., sólidos, gases y líquidos.

Bombeo a larga distancia / alta presión
Puede significar un ahorro en costes de proyecto considerable mediante el uso de tuberías de pequeño bis diámetro que elimina la necesidad de usar una serie de bombas, cuando se bombea a largas distancias o se requieren saltos elevados.

Motores robustos
Motores y cajas de engranajes especialmente seleccionadas para prolongar la vida útil. Entre las opciones se incluyen motores eléctricos con reductores de correas trapezoidales, acoplados directamente, o motores de velocidad variable, tanto con variador mecánico como con variador de frecuencia.

Juntas herméticas
Conjunto motriz totalmente hermético para máxima vida útil y mínimas paradas. Montado en superfi cie Para facilitar su uso y limpieza y reducir el peligro que presenta el mantenimiento.

Unidad compacta
Como el motor forma parte integral de la unidad, la bomba es ideal para instalaciones donde el espacio es reducido.

Revestimiento Duracoat
Los rotores pueden suministrarse en una gama de revestimientos especiales Xylem que ayudan a prolongar la vida útil de los rotores al incrementar su resistencia al desgaste y la corrosión.

Mayor versatilidad
Instalación vertical u horizontal para adaptarse a la aplicación. Puede funcionar en cualquier dirección.

Productos viscosos
La bomba puede suministrarse con brida de aspiración cuadrada y un transportador para facilitar la entrada de lechadas viscosas al elemento de la bomba.

Hasta 8,5m de altura de aspiración
Se puede bombear pozos profundos con facilidad sin usar equipos sumergibles. El bombeo uniforme y suave, minimiza los daños en el producto bombeado por causa de cortes y aplastamientos.

Opciones de estanqueidad
Hay disponibles empaquetaduras o cierres mecánicos sencillos y dobles.

Eje plug-in
Facilidad de mantenimiento durante el armado o desarmado, con facilidad de extracción.

Datos de rendimiento

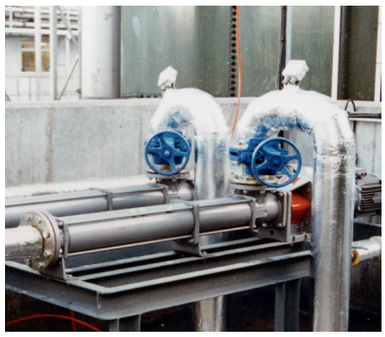

Bombeo de lodos mezclados

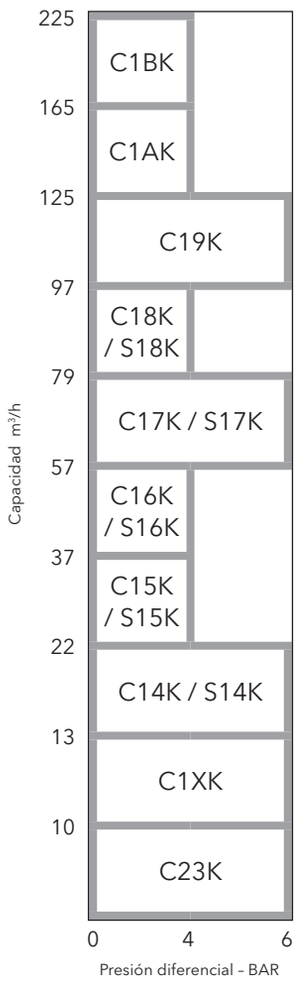

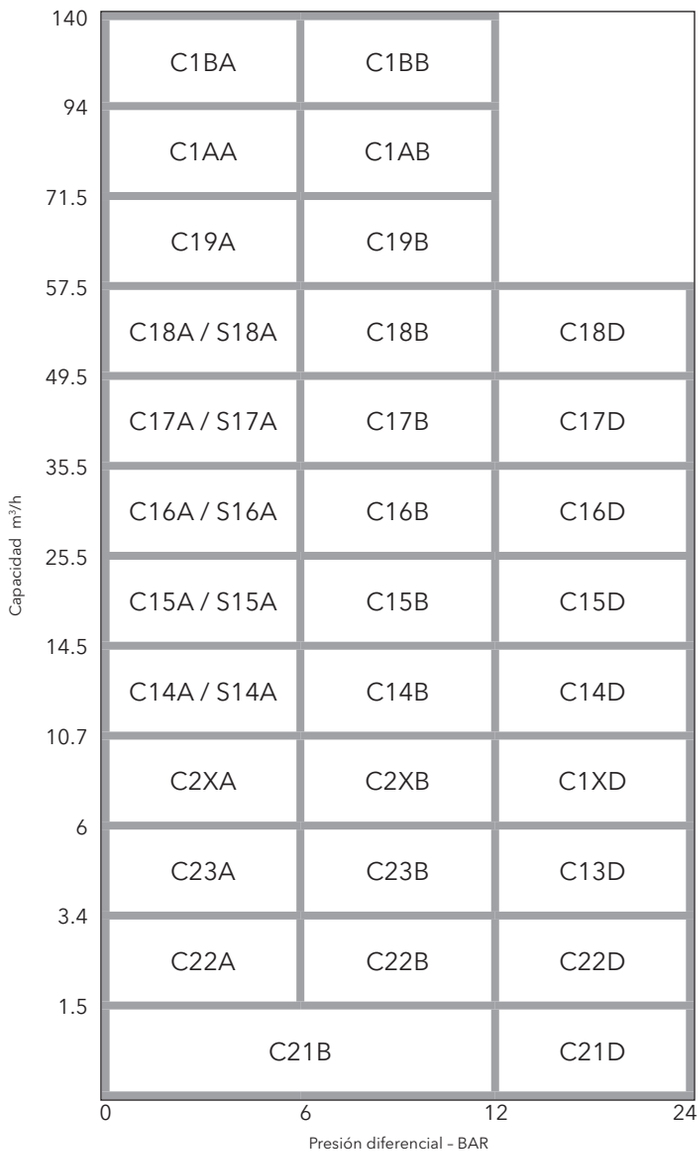

Para una orientacón en la selección de una bomba, le rogamos que se dirija a Xylem.

Dimensiones de productos

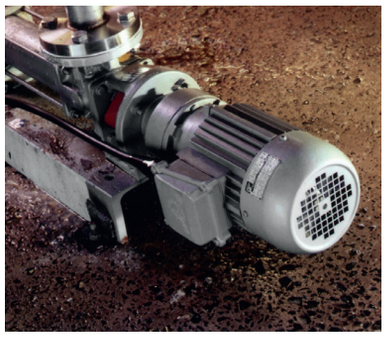

Transporte de detergentes industriales

MODELO	A	A1	B	C	D	E	F	G	H
C21B	429	115	296	133	1¼″	144	85	120	160
C21D	573	250	440	133	1¼″	144	85	120	160
C22A	429	115	296	133	1¼″	144	85	120	160
C22B	573	250	440	133	1¼″	144	85	120	160
C22D	959	525	822	137	1½″	148	85	120	160
C23A	520	165	383	137	1½″	148	85	120	160
C23B	665	300	528	137	1½″	148	85	120	160
C23K	665	300	528	137	1½″	148	85	120	160

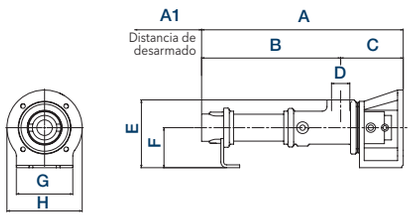

MODELO	A	A1	B	C	D	E	F	G	H
C1XK	750	300	593	157	50	190	85	120	160
C14K	986	455	756	230	65	227	112	140	200
C15K	1102	570	882	220	80	232	112	140	200
C16K	1272	680	1036	236	100	255	125	160	250
C17K	1478	800	1198	281	125	310	150	180	300
C18K	1654	880	1374	280	125	310	150	180	300
C19K	1856	990	1541	315	150	345	160	200	300
C1AK	2007	1100	1692	315	150	345	160	200	300
C1BK	2437	1210	2009	427	200	450	225	280	350
C13D	1160	525	930	230	65	227	112	140	200
C2XA	566	135	409	157	50	190	85	120	160
C2XB	749	315	592	157	50	227	112	120	160
C1XD	1363	650	1086	277	80	245	125	160	250
C14A	781	250	551	230	65	227	112	140	200
C14B	986	455	756	230	65	227	112	140	200
C14D	1462	780	1185	277	80	245	125	160	250
C15A	842	310	622	220	80	232	112	140	200
C15B	1159	570	882	277	80	245	125	160	250
C15D	1776	1005	1457	319	100	280	150	180	300
C16A	960	365	724	236	100	255	125	160	250
C16B	1355	680	306	319	100	280	150	180	300
C16D	2181	1210	1813	369	125	320	160	200	300
C17A	1110	430	830	281	125	310	150	180	300
C17B	1478	800	1198	281	125	310	150	180	300
C17D	2626	1385	2224	402	150	410	225	280	350
C18A	1246	475	966	281	125	310	150	180	300
C18B	1742	880	1374	386	125	320	160	200	300
C18D	2786	1555	2384	402	150	410	225	280	350
C19A	1394	530	1079	315	150	345	160	200	300
C19B	1856	990	1541	315	150	345	160	200	300
C1AA	1476	610	1161	315	150	345	160	200	300
C1AB	2159	1100	1756	402	150	410	225	280	350
C1BA	1794	640	1366	427	200	450	225	280	350

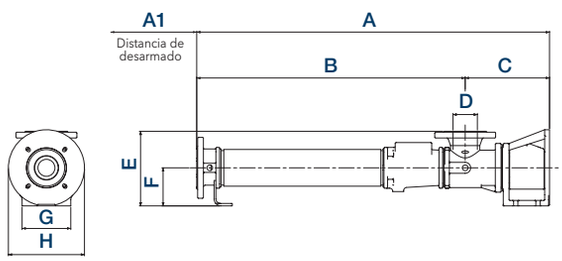

MODELO	A	A1	B	C	D	E	F	G	H
S14A	781	250	526	255	165x165	236	112	140	200
S14K	986	455	731	255	165x165	236	112	140	200
S15A	842	310	587	255	165x165	236	112	140	200
S15K	1102	570	847	255	165x165	236	112	140	200
S16A	960	365	674	286	200x200	260	125	160	250
S16K	1272	680	986	286	200x200	260	125	160	250
S17A	1110	430	777	333	240x240	310	150	180	300
S17K	1478	800	1145	333	240x240	310	150	180	300
S18A	1246	475	912	334	240x240	310	150	180	300
S18K	1654	880	132	334	240x240	310	150	180	300

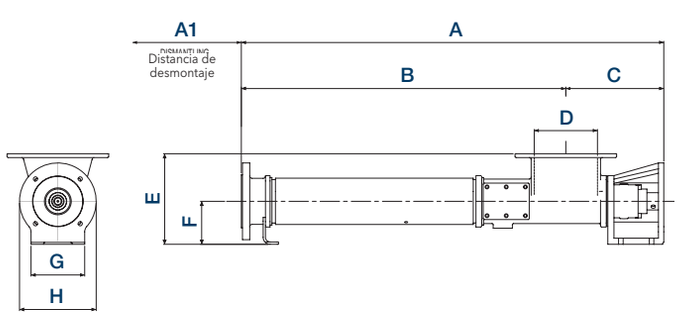

Todas las dimensiones en mm, a menos que se indique de otro modo y se incluyen a modo de guía solamente. La dimensión A1 representa el espacio de desmontaje preferido. Si desea planos totalmente certifi cados, por favor contacte con Xylem.

Dimensiones del motor / bancada

MODELO	LARGO	ANCHO	ALTO
C1XK	1304	300	304
C14K	1665	300	475
C15K	1777	360	475
C16K	1947	360	488
C17K	2464	360	609
C18K	2640	420	609
C19K	2902	420	649
C1AK	3053	420	649
C1BK	3481	520	537
C13D	1835	360	475
C2XA	1120	300	304
C2XB	1329	300	304
C1XD	2038	420	488
C14A	1456	300	475
C14B	1665	300	475
C14D	2137	360	488
C15A	1517	300	475
C15B	1834	360	488
C15D	2762	420	609
C16A	1635	360	488
C16B	2341	420	609
C16D	3225	520	472
C17A	2066	360	584
C17B	2464	360	609
C17D	3672	520	727
C18A	2202	360	584
C18B	2788	420	649
C18D	3830	520	537
C19A	2440	420	649
C19B	2902	420	649
C1AA	2522	420	649
C1AB	3205	520	727
C1BA	2840	520	727

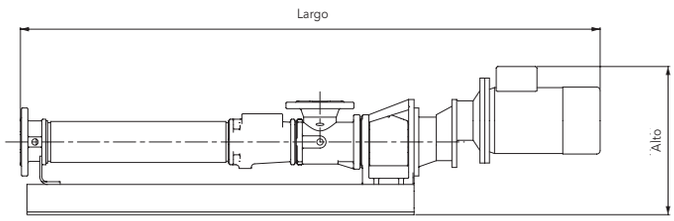

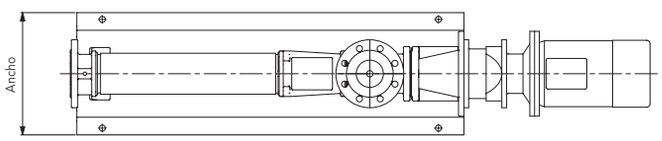

Todas las dimensiones en mm y se refieren al equipo motor seleccionado de mayor tamaño. Las dimensiones se incluyen a modo de guía solamente. Si desea planos totalmente certificados, por favor contacte con Xylem.

MODELO	LARGO	ANCHO	ALTO
C21B	984	300	304
C21D	1149	300	304
C22A	984	300	304
C22B	1149	300	304
C22D	1544	300	304
C23A	1084	300	304
C23B	1234	300	304
C23K	1234	300	304

MODELO	LARGO	ANCHO	ALTO
S14A	1456	300	475
S14K	1665	300	475
S15A	1517	300	475
S15K	1777	360	475
S16A	1635	360	488
S16K	1947	360	488
S17A	2066	360	584
S17K	2464	360	609
S18A	2202	360	584
S18K	2640	420	609

Un programa completo

Sus sistemas para reducir los costes y aumentar la calidad

Con Flygt Monitoring & Control se puede incrementar el rendimiento de la estación de bombeo. Por ejemplo, pueden eliminarse controles de servicio
innecesarios haciendo uso de indicaciones de alerta de servicio generadas automáticamente. Disponiendo de información detallada, podrá reducir el número de llamadas de emergencia. Esto reducirá significativamente tanto los costes de transporte como los de mano de obra. A largo plazo, se prolongará la vida de servicio del equipo de bombeo debido a que las bombas y la red estarán sometidas a menos tensiones, pudiéndose detectar anticipadamente cualquier necesidad de mantenimiento.

Suministramos tanto los equipos como el software de sistemas completos: desde los controladores, sensores y equipo de arranque de las bombas, hasta los programas para operar el sistema.

Y el sistema Flygt Monitoring & Control es fácil de usar. Los ajustes pueden cambiarse rápidamente con sólo reajustar los valores en la pantalla del controlador, en el sistema central o incluso a través de un ordenador portátil desde cualquier lugar donde se encuentre el usuario.

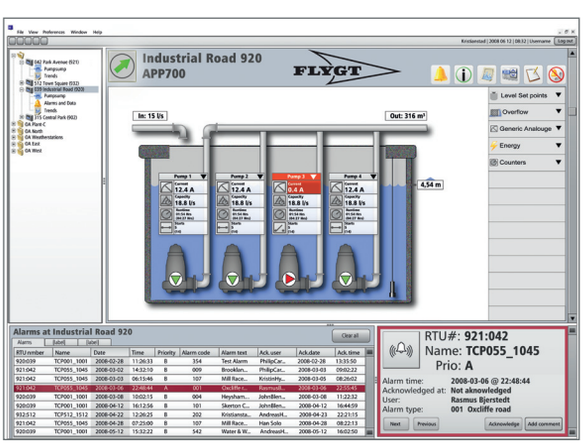

Su red de servicio mundial

Debido a que no hay dos estaciones de bombeo o sistemas que sean iguales, Xylem le deja elegir el plan de mantenimiento que mejor se adapte a sus necesidades. Por un lado, le ayudamos en la selección de la bomba apropiada para una nueva aplicación. Y por otro lado, podemos ofrecerle asistencia de servicio completa que lo abarque todo, desde la planificación y diseño del sistema, hasta su construcción, puesta en servicio, operación y mantenimiento.

Amplia garantía de repuestos
Gracias a nuestra red de centros de servicio oficiales en todo el mundo, siempre recibirá el apoyo que necesite: tanto si se trata de mantenimiento planificado como del suministro urgente de una pieza.

También garantizamos la disponibilidad de repuestos durante 20 años después de cesar la fabricación de un modelo de bomba. Esta es sólo una de las formas con las que demostramos nuestro compromiso a largo plazo con el cliente.

Xylem [ˈzīləm]

1) Tejido de las plantas que transporta el agua desde las raíces
2) Empresa global de tecnología del agua

Somos 12.000 personas unidas con un propósito común: crear soluciones innovadoras para satisfacer las necesidades de agua del mundo. El objetivo central de nuestro trabajo es desarrollar nuevas tecnologías que mejoren la forma de usar, conservar y reutilizar el agua en el futuro. Movemos, tratamos, analizamos y devolvemos el agua al medioambiente, ayudando a las personas a usarla eficazmente en sus casas, edificios, fábricas y granjas. Mantenemos estrechas y duraderas relaciones en más de 150 países con clientes que nos conocen por nuestra sólida combinación de marcas de productos líder y la experiencia en aplicaciones, respaldado todo ello por un legado de innovación.

Para obtener más información sobre cómo Xylem le puede ayudar, visite la página xyleminc.com.

xylem
Let's Solve Water

Flygt is a brand of Xylem. For the latest version of this document and more information about Flygt products visit **www.flygt.com**

662 . Compact C range . 1 . Spanish . 2 . 20120705